Next

Un prodotto
Rancilio Group

NEXT

YOUR NEXT COFFEE IS NOT THAT FAR

EGRO

ITALIANO

YOUR NEXT COFFEE IS NOT THAT FAR

Egro Next è la nuova frontiera delle macchine per caffè superautomatiche. Caratterizzata da un elegante design ergonomico, Egro Next è intuitiva, facile da usare e da pulire. Garantisce risultati di qualità superiore per ogni tipo di bevanda, calda o fredda, a base di caffè, latte e prodotti solubili. Raccomandata per i locali con un consumo medio di 300 tazze al giorno, Egro Next è stata progettata per hotel, uffici, fast-food, supermercati, stazioni di servizio, caffetterie e self-service, ed è disponibile in 3 versioni: Pure Coffee, Quick Milk e NMS+.

PURE COFFEE
& QUICK MILK

x250

TAZZE AL GIORNO

NMS+

x300

TAZZE AL GIORNO

HIGHLIGHTS

1
CAFFÈ

Tecnologia svizzera e qualità in tazza
Caffè di qualità superiore in ogni tazza, grazie a un gruppo erogatore in acciaio inox con sistema di macinatura intelligente e due caldaie indipendenti per caffè e vapore.

2
SISTEMA LATTE INNOVATIVO

NMS+
Regola il livello di montatura e la temperatura del latte per ogni bevanda. E con la versione NMS+ personalizza ogni ricetta anche con la crema fredda di latte grazie al sistema CMF.

3
INTERFACCIA

Touchscreen HD da 10”
Scorri, sfoglia e seleziona: il menu è intuitivo, proprio come quello di uno smartphone, con tutte le preferenze e le bevande a portata di mano.

Easy Switch
Personalizza i tuoi menu per avere la configurazione ideale in ogni momento della giornata.

4
DESIGN

Massima resistenza
Il gruppo erogatore e le componenti in acciaio inox sono garanzia di prestazioni elevate e durata nel tempo.

5
ADD-ON

Soluzioni per il tuo business
Massima flessibilità e una vasta scelta di add-on, optional e sistemi di pagamento per creare un setup personalizzato per ogni necessità.

6
LAVAGGIO

Lavaggio automatico
Programma di lavaggio automatico e cicli di risciacquo.

TECNOLOGIA SVIZZERA E QUALITÀ IN TAZZA

GRUPPO EROGATORE IN ACCIAIO INOX

Il gruppo erogatore in acciaio inox è disponibile con camere di erogazione di diversa capacità, da 18 o 22 grammi. La versione da 22 g (optional) permette di preparare caffè americani extra-large in un singolo ciclo.

MACINE PIANE IN ACCIAIO INOX

Le macine in acciaio inox rivestite in titanio offrono una macinatura di qualità premium e massima precisione.

54mm

DIAMETRO MACINE

TECNOLOGIA A DOPPIA CALDAIA

Due caldaie indipendenti per la preparazione del caffè e l'erogazione vapore.

0.5 l /16.9 oz

CAPACITÀ CALDAIA CAFFÈ

1.9 l /64.2 oz

CAPACITÀ CALDAIA VAPORE

E MACININO AUTOREGOLANTE (SAG)

Il macinino autoregolante è il sistema di macinatura intelligente in grado di correggere in tempo reale eventuali alterazioni della qualità del caffè e garantire una macinatura eccellente e un'erogazione costante, tazza dopo tazza.

2x 1.3 kg/2.9 lb

CAPACITÀ TRAMOGGIA CAFFÈ IN GRANI

- Tecnologia Brevettata Egro

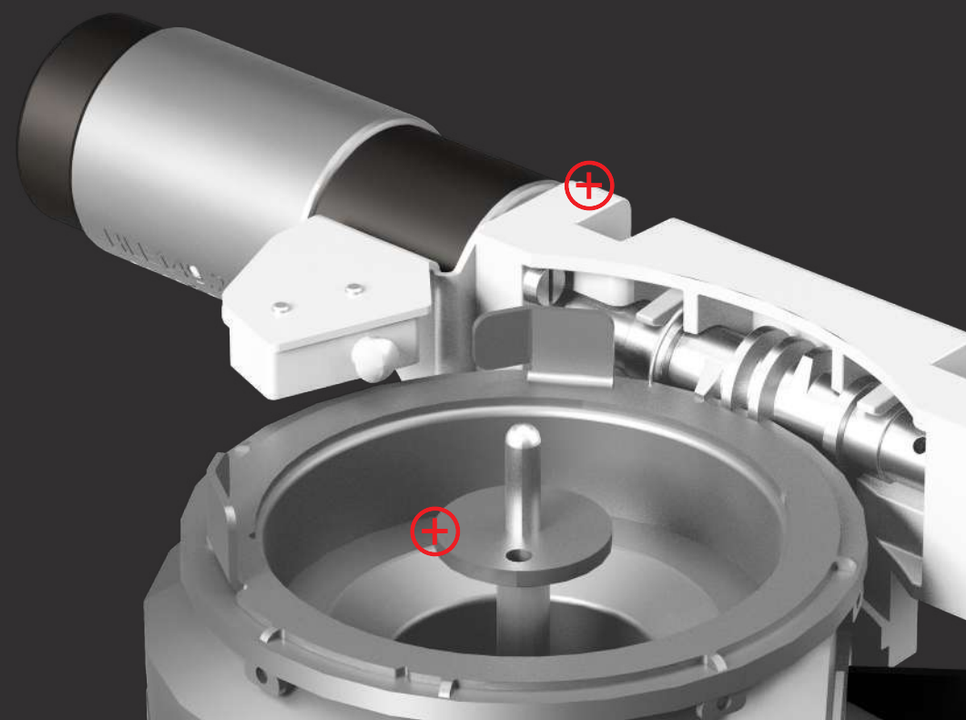

SISTEMI LATTE

Egro Next offre due diversi sistemi per la preparazione in automatico di bevande a base di latte fresco: Quick Milk e NMS+.

QUICK MILK

Quick Milk è la scelta giusta per chi non deve gestire un flusso di lavoro intenso e desidera offrire ai propri clienti un menu con i grandi classici della caffetteria come il cappuccino e il latte macchiato. Quick Milk è un sistema latte intuitivo, facile da usare e da manutenere. Il sistema Quick Milk può essere usato con il frigorifero Quick Milk o con il frigorifero FUM, entrambi da 4 litri.

LATTE SENZA LATTOSIO (SOLO VERSIONE NMS+)

2 tipi di latte sempre a tua disposizione per lavorare in simultanea anche con latte di soia, latte di avena o latte scremato.
E grazie al sistema che previene ogni tipo di contaminazione, puoi offrire ai tuoi clienti anche il latte senza lattosio, garantendo il massimo della varietà in totale sicurezza.

NMS+

NMS+ è il sistema latte più avanzato di Egro che garantisce i risultati migliori in tazza, in particolare per la preparazione della crema di latte. Per ogni tipo di bevanda offre la possibilità di regolare la temperatura e il livello di montatura del latte e scegliere tra due diversi tipi di latte fresco. Progettato per le location che richiedono un'elevata produttività, NMS+ offre anche un sistema di lavaggio più evoluto che assicura gli standard più elevati di efficienza e igiene. Il sistema NMS+ richiede l'installazione del del frigorifero NEXT (6,5 l), del frigorifero FUM (4 l) o di un modulo pompa esterno (SMPU) per i frigoriferi da posizionare sotto il bancone.

CREMA DI LATTE FREDDA (CMF)

Il sistema CMF (optional) è la soluzione per preparare in automatico la crema di latte fredda per ogni bevanda, selezionando dall'interfaccia tre diversi livelli di montatura. CMF è configurabile solo per il sistema latte NMS+.

FRIGORIFERI

FRIGORIFERO NEXT

Frigorifero da 6,5 litri con display, sensore di livello e modulo pompe integrato. Su richiesta, il frigorifero Next è disponibile con il sistema CMF per la crema di latte fredda. Inoltre può essere ordinato in versione con due contenitori per il latte per lavorare in simultanea anche con latte di soia, latte senza lattosio o latte scremato. Con i moduli pompe SMPU, il frigorifero Next può essere installato anche sotto il bancone per liberare spazio sul piano di lavoro.

FRIGORIFERO QUICK MILK

Frigorifero compatto da 4 litri facile da installare anche nelle location con poco spazio disponibile.

E SMPU

Per la versione NMS+ è disponibile una vasta gamma di moduli pompe per installare i frigoriferi sotto il bancone.

- Tecnologia Brevettata Egro

FRIGORIFERO FUM

Frigorifero da 4 litri, con modulo pompe e sensore di livello, che può essere posizionato sotto l'unità principale della macchina per ottimizzare lo spazio sul piano di lavoro. È disponibile anche con due contenitori per il latte e con il sistema "latte senza lattosio".

ACQUA E VAPORE

ACQUA

TÈ E TISANE

Livelli di temperatura dell'acqua regolabili e dosaggi programmabili per la preparazione di tè e tisane.

LANCIA ACQUA

La lancia acqua esterna è allungabile per adattarsi alle esigenze dell'operatore e permette di erogare caffè e acqua in simultanea.

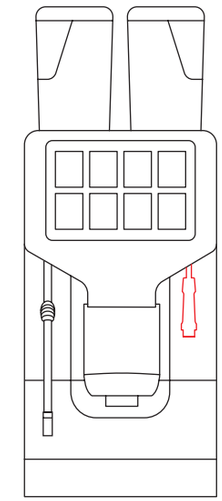

VAPORE

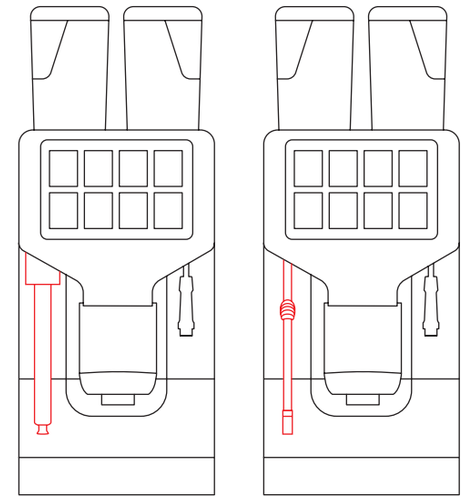

iSTEAM

Grazie al nuovo iSteam è possibile scaldare e montare il latte in automatico, regolando la consistenza della crema e la temperatura del latte tramite l'interfaccia touchscreen.

LANCIA VAPORE ANTI-USTIONE

La lancia vapore anti-ustione è isolata termicamente e garantisce i massimi livelli di comfort e sicurezza durante l'uso.

INTERFACCIA SMART

INTERFACCIA TOUCHSCREEN

Prepara le bevande e configura le impostazioni proprio come faresti con lo smartphone, grazie all'interfaccia touchscreen HD da 10.1".

x10

MENU IN 10 LINGUE

MULTI-DRINK

Multi-Drink guida l'operatore nella creazione di ogni ricetta. È facile selezionare il caffè, il latte e i prodotti solubili da aggiungere, dosare le quantità, impostare il tempo di pre-infusione e regolare il formato di ogni bevanda da erogare.

MODALITÀ SELF-SERVICE

I clienti possono preparare le bevanda in autonomia, senza l'assistenza dello staff.

EASY SWITCH

Personalizza menu diversi e attivali rapidamente per avere la configurazione ideale in ogni momento della giornata, per ogni situazione e per ogni tipo di servizio.

TRE LIVELLI DI ACCESSO

I tre menu dedicati di Next offrono a baristi, manager e tecnici la migliore esperienza d'uso in base alle rispettive esigenze.

MODALITÀ CODA

Le bevande selezionate vengono memorizzate in coda. L'elenco può essere aggiornato in qualunque momento modificando le priorità delle ordinazioni, annullando gli ordini o inserendone di nuovi.

MULTIMEDIA

Si possono caricare immagini e video per personalizzare lo schermo touchscreen, visualizzabili anche durante l'erogazione.

iBUTTON

iButton offre informazioni extra sulla bevanda selezionata, come il valore nutrizionale e l'origine di tutti gli ingredienti.

CONTATORI

I contatori permettono di visualizzare il numero di bevande erogate, i ricavi generati, le statistiche SAG e le informazioni relative ai cicli di lavaggio.

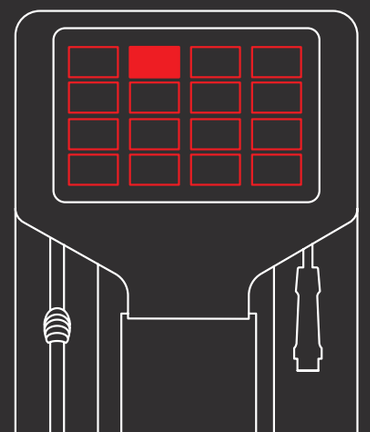

DESIGN ED ERGONOMIA

La finitura lucida in acciaio inox rende Next una macchina per caffè elegante, ergonomica e altamente funzionale, caratterizzata da linee morbide e superfici resistenti ai graffi. La cornice in alluminio del display richiama l'estetica moderna del corpo macchina.

DESIGN COMPATTO

30cm / 12in

LARGHEZZA CORPO MACCHINA

LUCI A LED

Massimo comfort visivo grazie alle luci a LED che illuminano l'area di lavoro.

GRIGLIA IN ACCIAIO INOX

La griglia poggiatazze è facile da rimuovere e pulire. Nella versione self-service, la griglia evidenzia il posizionamento ideale di ogni tazza sotto al beccuccio di erogazione.

COLORI

2 colori disponibili per l'unità principali, i frigoriferi e tutti gli add-on:

- GRIGIO/NERO
- NERO

BECCO EROGATORE AUTOMATICO (AUTOMATIC SPOUT)

Questa opzione permette di regolare in automatico l'altezza del beccuccio di erogazione in base alla bevanda selezionata e al tipo di tazza in uso. Il beccuccio è facile da rimuovere per agevolare la pulizia.

ADD-ON

VANTAGGI

Configura la tua Egro Next ed espandi il tuo business con gli add-on.

EGRO NEXT NMS+

+ FRIGORIFERO NEXT
+ MODULO PRODOTTI SOLUBILI
+ SCALDATAZZE

MODULO PRODOTTI SOLUBILI

Offri ancora più scelta ai tuoi clienti con un modulo polveri esterno: gli ingredienti selezionati saranno miscelati, preparati ed erogati in automatico.

2x 1.8 l

CAPACITÀ TRAMOGGIA
MODULO PRODOTTI SOLUBILI

SCALDATAZZE

Scaldatazze esterno con tre ripiani e temperatura regolabile.

SISTEMI DI PAGAMENTO

Scopri la massima flessibilità con una vasta scelta di sistemi di pagamento disponibili.

GUM

Contenitore esterno per la raccolta dei fondi di caffè, da posizionare sotto l'unità principale.

750 g / 1,6 lb

CAPACITÀ DEL CONTENITORE
DEI FONDI CAFFÈ

NEXT X2 NMS+

Next X2 NMS+ è una configurazione speciale che include due Next NMS+ e un frigorifero Next posizionato al centro. È la soluzione ideale per tutte le location che richiedono performance di alto livello e che devono gestire picchi di lavoro in più momenti della giornata.

PRODUZIONE GIORNALIERA CONSIGLIATA

NEXT X2 NMS+

x600

TAZZE AL GIORNO

ALTRE CONFIGURAZIONI

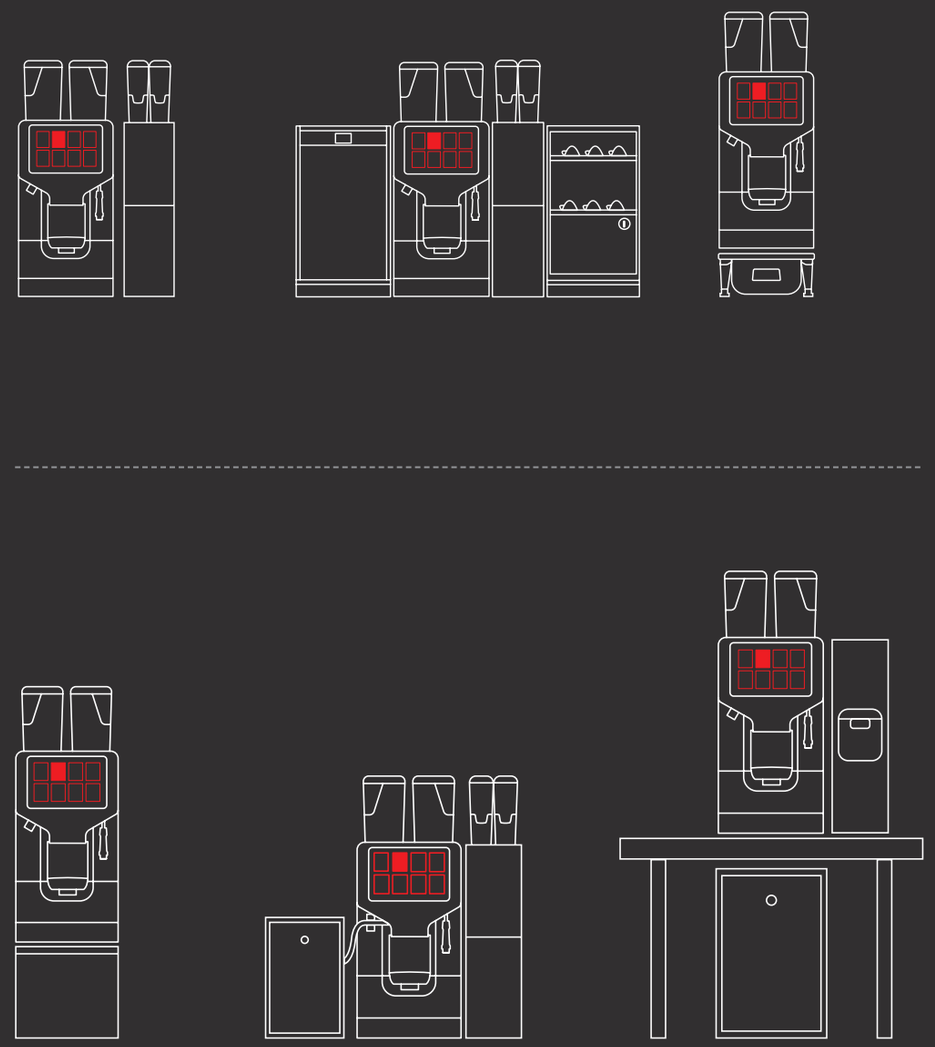

LAVAGGIO E MANUTENZIONE

LAVAGGIO

LAVAGGIO

Un ciclo di lavaggio guidato, semplice e veloce, permette di mantenere elevati standard di pulizia e igiene.

CICLO DI RISCIACQUO

Il ciclo di risciacquo si avvia in automatico al termine dell'ultima erogazione, dopo un intervallo di tempo programmato dall'utente.

MANUTENZIONE

FACILE ACCESSO A TUTTE LE COMPONENTI

L'accesso veloce a tutte le principali componenti interne facilita le operazioni di manutenzione e assicura la massima affidabilità.

PORTA USB

Next è dotata di una porta USB per traferire dati tecnici e caricare immagini e video.

E DURA BREW

Il gruppo erogatore è equipaggiato con Dura Brew, il sistema di chiusura ermetica che riduce le spese di manutenzione e i costi complessivi di utilizzo della macchina.

- Tecnologia Brevettata Egro

NEXT: SPECIFICHE TECNICHE

DIMENSIONI

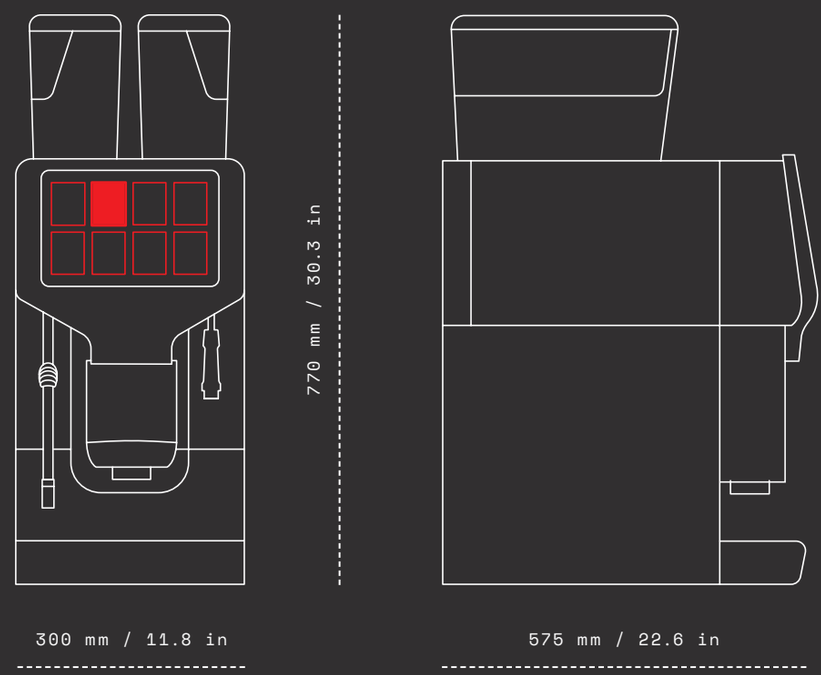

UNITÀ PRINCIPALE SPECIFICHE TECNICHE

L x P x A
300 x 575 x 770 mm
11.8 x 22.6 x 30.3 in

PESO
57 kg / 125.7 lb

ALIMENTAZIONE ELETTRICA
220–240 V3~, 50-60 Hz (6,0 kW)
380–415 V2N~, 50-60 Hz (6,0 kW)
220–240 V~, 50-60 Hz (6,0 kW)
220–240 V~, 50-60 Hz (3,6 kW)
208/240 V2ph~, 60 Hz (5/6 kW)

ALIMENTAZIONE ACQUA
Attacco diretto alla rete idrica

CONSUMO GIORNALIERO DI ENERGIA
Pure Coffee / Quick Milk 1,772 kWh
NMS+ 1,873 kWh

LIVELLO DI RUMOROSITÀ DURANTE L'UTILIZZO
< 70 db

INTERFACCIA

TOUCH
Touchscreen HD da 10”

COLORI

- GRIGIO/NERO
- NERO

PRODUZIONE GIORNALIERA CONSIGLIATA

NEXT PURE COFFEE	NEXT QUICK MILK	NEXT NMS+
x250	x250	x300
TAZZE AL GIORNO	TAZZE AL GIORNO	TAZZE AL GIORNO

NEXT

NEXT PURE COFFEE

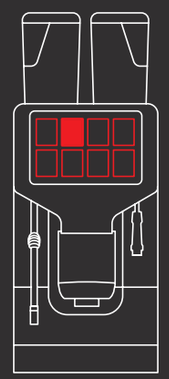

NEXT QUICK MILK

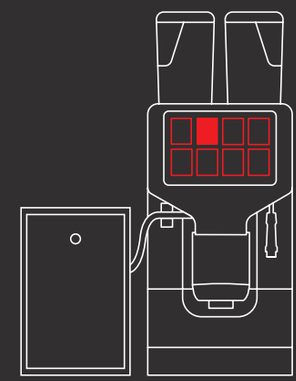

NEXT NMS+

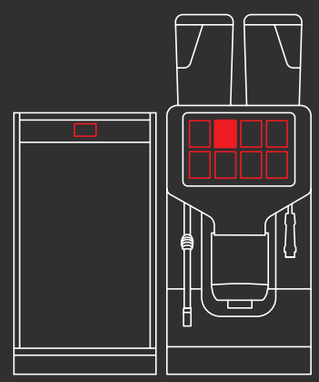

NEXT X2 NMS+

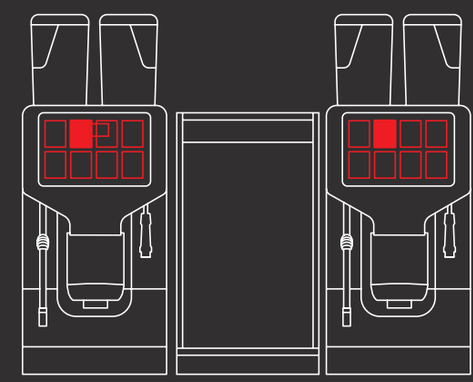

CARATTERISTICHE

	PURE COFFEE	QUICK MILK	NMS+	X2 NMS+*
CAFFÈ				
1 Macinino autoregolante (SAG)	●	●	●	●
Secondo macinino autoregolante (SAG)	◐	◐	◐	◐
Camera di erogazione da 18 g	●	●	●	●
Camera di erogazione da 22 g (BC22)	◐	◐	◐	◐
Bypass tazza singola (per 1 tazza di caffè Americano)	◐	◐	◐	◐
Bypass tazza doppia (per 2 tazze di caffè lungo)	◐	◐	◐	◐
ACQUA CALDA				
Uscita acqua calda centrale	●	●	●	●
Uscita acqua calda lato destro	◐	◐	◐	◐
VAPORE				
Lancia vapore anti-ustione (sistema C-lever)	◐	◐	◐	◐
Lancia vapore automatica (iSteam)	◐	◐	◐	◐
SISTEMI LATTE				
Quick Milk	—	●	—	—
NMS+	—	—	●	●
NMS+ Con Crema Di Latte Fredda (CMF)	—	—	◐	—
2 tipi di latte	—	—	◐	◐
Opzione per latte senza lattosio	—	—	◐	◐
FRIGORIFERI				
Frigorifero NEXT	—	—	◐	●
Frigorifero Quick Milk	—	◐	—	—
Frigorifero FUM	—	◐	◐	—
Moduli Pompe (Smpu)	—	—	◐	◐
OPTIONAL AGGIUNTIVI				
Becco erogatore automatico (Automatic Spout)	◐	—	◐	◐
Scivolo per raccolta fondi caffè sotto il bancone	◐	◐	◐	◐
Kit serrature	◐	◐	◐	◐
Option Self (Kit serrature, Indicatore per posizionamento tazze)	◐	◐	◐	◐
Sistemi di pagamento	◐	◐	◐	◐
Connect (sistema di telemetria)	◐	◐	◐	◐
ADD ON				
Modulo prodotti solubili	◐	◐	◐	◐
Scaldatazze	◐	◐	◐	◐
GUM	◐	◐	◐	◐

* per macchina, escluso il frigorifero

Standard ● Optional ◐ Assente —

ADD-ON: SPECIFICHE TECNICHE

FRIGORIFERO NEXT

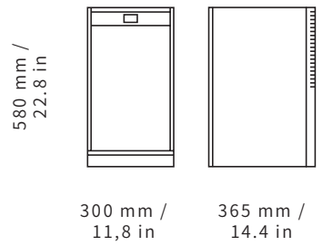

COLORI

GRIGIO NERO

L × P × A
300 × 365 × 580 mm
11.8 × 14.4 × 22.8 in

PESO
29 kg / 63.9 lb

ALIMENTAZIONE
220–240 V, 50-60 Hz, 0.5 A
China: 220 V, 50 Hz, 0.5 A
120 V, 60 Hz, 1.35 A

CAPACITÀ DEL CONTENITORE LATTE (1 TIPO DI LATTE)
6,5 l / 1,72 gal US / 0,51 gal UK

CAPACITÀ DEL CONTENITORE LATTE (2 TIPI DI LATTE)
2x 3,25 l / 0,71 gal US / 0,51 gal UK

SENSORE DI LIVELLO LATTE
Incluso

FRIGORIFERO QUICK MILK

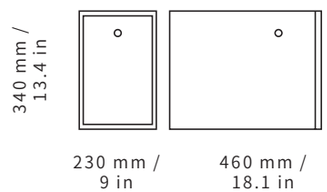

COLORI

GRIGIO/NERO NERO

L × P × A
230 × 460 × 340 mm
9 × 18.1 × 13.4 in

PESO
14 kg / 30.1lb

ALIMENTAZIONE
220 – 240 V~, 50 Hz, 0.62 A
220 V~, 60 Hz, 0.62 A
110 V ~, 60 Hz, 1.35 A

CAPACITÀ DEL CONTENITORE LATTE
6,5 l / 1,72 gal US / 0,51 gal UK

FRIGORIFERO FUM

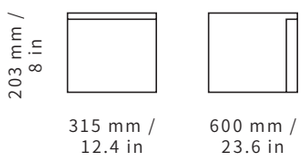

COLORI

NERO

L × P × A
315 × 600 × 203 mm
12.4 × 23.6 × 8 in

PESO
18.5 kg / 40.8 lb

ALIMENTAZIONE
220 – 240 V~, 50 Hz, 0.8 A
220 V~, 60 Hz, 0.9 A
115 V ~, 60 Hz, 1.3 A

CAPACITÀ DEL CONTENITORE LATTE
4 l

MODULO PRODOTTI SOLUBILI

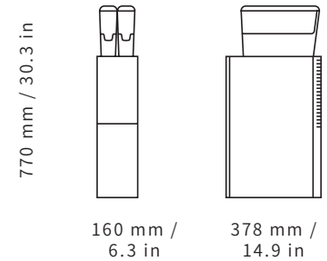

L × P × A
160 × 378 × 770 mm
6.3 × 14.9 × 30.3 in

PESO
13 kg / 28.1lb

ALIMENTAZIONE
220–240 V~, 50-60 Hz
120 V~, 60 Hz

PRESTAZIONI NOMINALI
0.1 kW

CAPACITÀ TRAMOGGIA
2x 1.8 l

COLORI

GRIGIO NERO

SCALDATAZZE

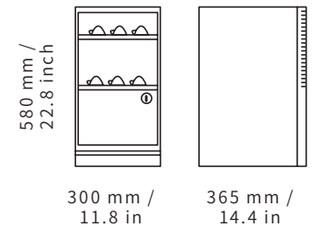

L × P × A
300×365×580 mm
11.8×14.4×22.8 inch

PESO
14 kg / 30.1lb

ALIMENTAZIONE
220–240 V~, 50 Hz

PRESTAZIONI NOMINALI
420 W

COLORI

GRIGIO NERO

SISTEMI DI PAGAMENTO

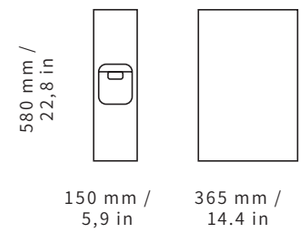

L × P × A
150 × 365 × 580 mm
5.9 × 14.4 × 22.8 in

ALIMENTAZIONE
24 V dalla macchina per caffè

COLORI

GRIGIO/NERO NERO

GUM

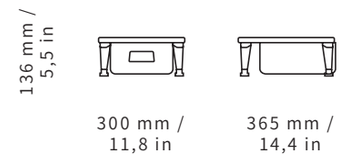

L × P × A
300 × 365 × 136 mm
11.8 × 14.4 × 5.5in

CAPACITÀ DEL CONTENITORE DEI FONDI CAFFÈ
750 g

ALIMENTAZIONE
24 V dalla macchina per caffè

COLORI

GRIGIO

CONNECT

POWER TO YOUR COFFEE BUSINESS

Oggi tutte le piccole, medie e grandi imprese del mondo caffè hanno l'opportunità di sviluppare il proprio potenziale e far crescere il proprio giro d'affari grazie alle soluzioni di business IoT. Connect offre la possibilità di raccogliere e sfruttare al meglio i dati generati dalle macchine per caffè e trasformare ogni attività in un business basato sull'analisi dei dati. Qualunque sia il mercato di riferimento, è arrivato il momento di sviluppare un grande valore aggiunto e guadagnare un vantaggio competitivo sulla concorrenza.

RANCILIOGROUP.COM/CONNECT

VANTAGGI

1
PIATTAFORMA WEB USER-FRIENDLY

2
GESTIRE CON FACILITÀ IL PARCO MACCHINE

3
MIGLIORARE I SERVIZI POST-VENDITA

4
AUMENTARE LE VENDITE

COME FUNZIONA

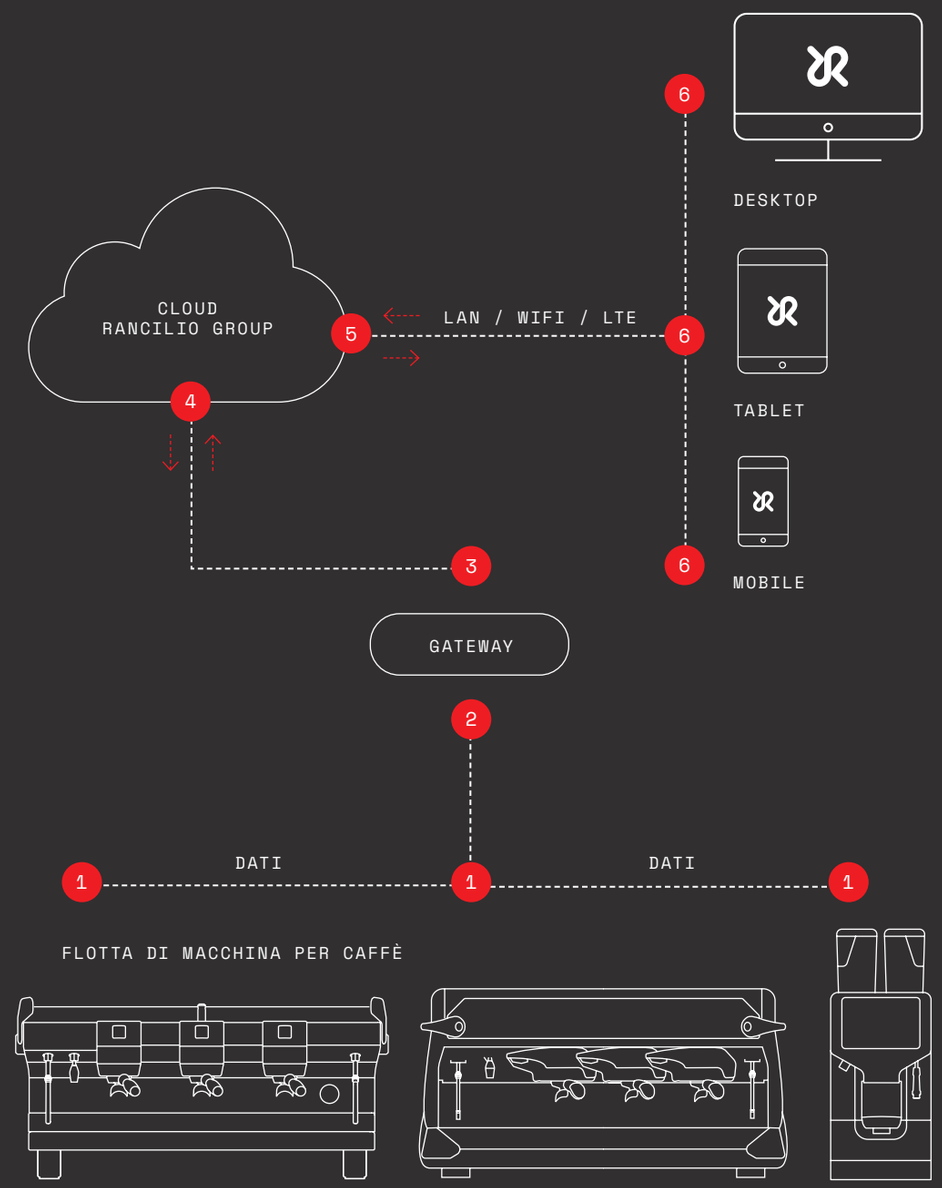

IT 90 011 263 | 2021-10

RANCILIO GROUP

ranciliogroup.com

an Ali Group company

GROUP

The Spirit of Excellence